SUPPORT-TUBE-76 [P/N: 113789-TUBE-SUPPORT]

Tube support



- Potence en acier galvanisée
- Permet de fixer sur un support horizontal des feux de balisage avec armoire ou kit solaire

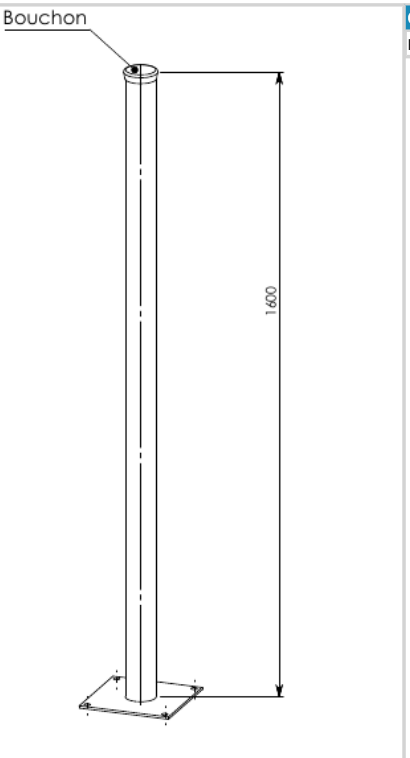

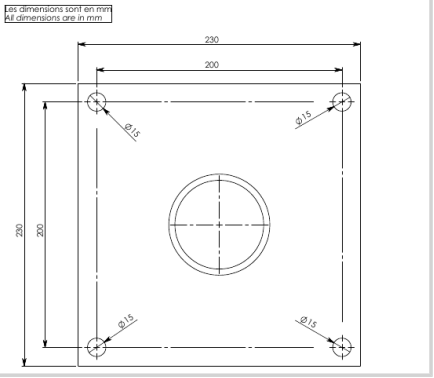

Caractéristiques Mécaniques	
Fixation	4 trous de montage diamètre 15mm