48V-SOLAR-KIT-630WP-90AH [P/N: 1005SOL]

Kit solaire 48Vdc 630 Watts crête dimensionné pour la France Centre et Sud, capacité batterie 90Ah pour OFI360-RW-048 et NAVILITE-48V (lampes et accessoires à commander séparément)

- 3 modules solaires GA210 24VDC 210Wc mono à fixer sur le pylône
- Structure support trois modules GA210 (attache de fixation à préciser à la commande selon le pylône)
- Coffret batterie avec régulation en acier galvanisé à fixer en pied de pylône (sur tube ou au moyen d'équerre à commander séparément)
- 20m de câble de liaison panneaux solaires (longueur à préciser à la commande)
- Régulateur solaire MPPT150/35 48VDC 2000Wc
- Platine protection Coupure tension basse Disjoncteurs bipolaires
- Panneau Batterie Utilisation
- Protection foudre 48VDC
- 4 x Batterie gel 90Ah 12VDC
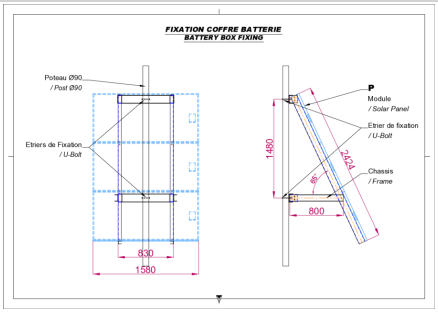
Lampe OBSTA diurne et nocturne avec coffret de contrôle à commander séparément