NAVILITE-IR-F-048 [P/N: 113965IR]

Feu basse intensité type A & B avec IR en conformité avec la FAA

- Feu basse intensité type A et B (rouge fixe) selon l'OACI compatible avec les lunettes de vision nocturne infrarouge
- Feu L-810 ou CL-810 avec IR selon la FAA rouge fixe
- Possibilité de synchroniser avec des feux moyenne intensité (à éclats rouges) selon la position des interrupteurs internes
- Lampe surmoulé parfaitement étanche comprenant 2 ensembles découplés de 112 leds rouges et 16 leds infrarouges
- Pointe anti-oiseau
- Protection contre les surtensions incluses
- Renvoi d'alarme conforme FAA avec contact sec ouvert ou fermé en cas de défaut lampe ou alimentation
- Clignoteur intégré permettant la synchronisation avec feu moyenne intensité rouge inclus (mode CL-810)
- Fixation par 2 trous filetés 3/4' NPT (ou sur équerre inox "NAVILITE-L810-HOLDER" avec presse-étoupe)
- Eléments imperdables pendant l'installation

Option IR visible avec lunette de vision nocturne selon FAA

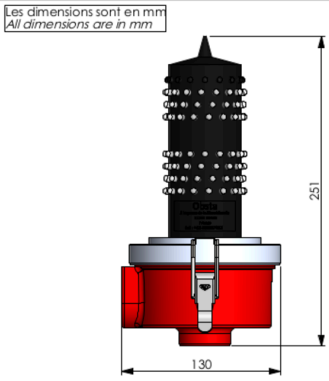

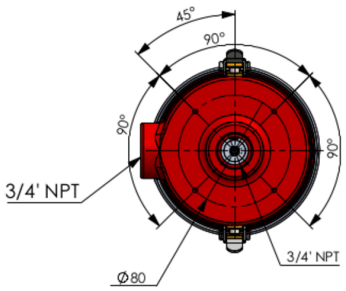

Caractéristiques Électriques	
Durée de vie typique	~10 ans
Tension d'alimentation	20-60Vcc
Consommation électrique moyenne	8W (mode fixe) ou 2W (en mode clignotant)
Caractéristiques Mécaniques	
Classe IP	IP65 en position verticale
Câblage	Bornes à vis (2 fils d'alimentation et 2 pour l'alarme)
Température de fonctionnement	-40/+55°C
Poids	1.15 kg
Section des fils	de 1 à 2,5 mm²
Fixation	2 trous fileté NPT (1 vertical et 1 horizontal)
Caractéristiques photométriques	
Puissance d'émission infrarouge et longueur d'onde	25mW/sr @ 850nm
Intensité lumineuse	> 32,5 Cd
Couleur mode nuit	Rouge
Ouverture de faisceau verticale	>10°
Ouverture de faisceau horizontale	360°
Normes	
Conformité aux normes	OACI annexe 14 du chapitre 6, FAA (AC 150/5345-43J), UK MOD, STAC