NAVILITE-48V-CMD-KIT [P/N: 113908-048-KIT]

Feu basse intensité type A et B rouge fixe

- Lampe surmoulée parfaitement étanche NAVILITE-48V
- 64 leds rouges en redondance (16 circuits de 4 leds)
- Boitier de commande avec interrupteur crépusculaire intégré, renvoi d'alarme et protection foudre intégrée
- Possibilité de raccorder 1 à 3 lampes NAVILITE-48V supplémentaires fonctionnant simultanément ou bien 1 seconde lampe NAVILITE-48V en secours sur le même boitier d'alimentation (cette seconde lampe est normalement éteinte et s'allume en cas de défaillance de la lampe principale)

Support de fixation NAVILIYE-HOLDER pour la lampe et le boitier de commande inclus

Option **équerre de fixation**

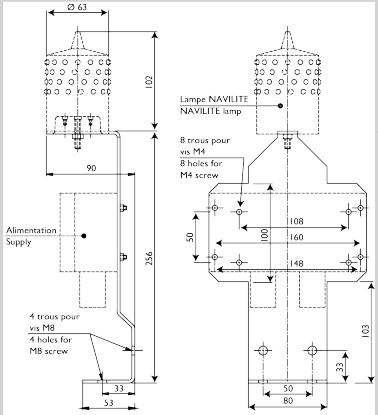

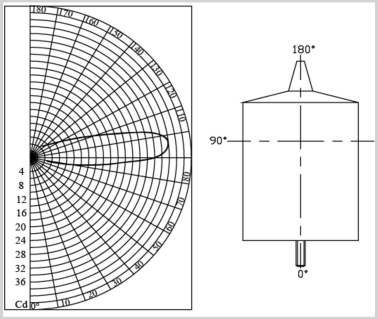

Caractéristiques Électriques	
Puissance max.	6 W
Intensité électrique	500 mA (4 NAVILITE-48V max)
Durée de vie typique	~10 ans
Tension d'alimentation	48VCC (-10%; +15%)
Caractéristiques Mécaniques	
Classe IP	IP66 pour la lampe et IP65 pour l'armoire d'limentation
Câblage	2 bornes de raccordement (2 fils d'alimentation + terre)
Température de fonctionnement	-40/+55°C
Poids	1,8 kg
Taille de la balise	112mm (hauteur) x 63mm (plus de diamètre)
Section des fils	de 1 à 2,5 mm²
Fixation	1 vis M5 fourni
Caractéristiques photométriques	
Intensité lumineuse	> 32cd
Couleur mode nuit	Rouge
Ouverture de faisceau verticale	>10°
Ouverture de faisceau horizontale	360°
Normes	
Conformité aux normes	OACI annexe 14 chapitre 6 (8ième édition 07/2018), EASA, STAC